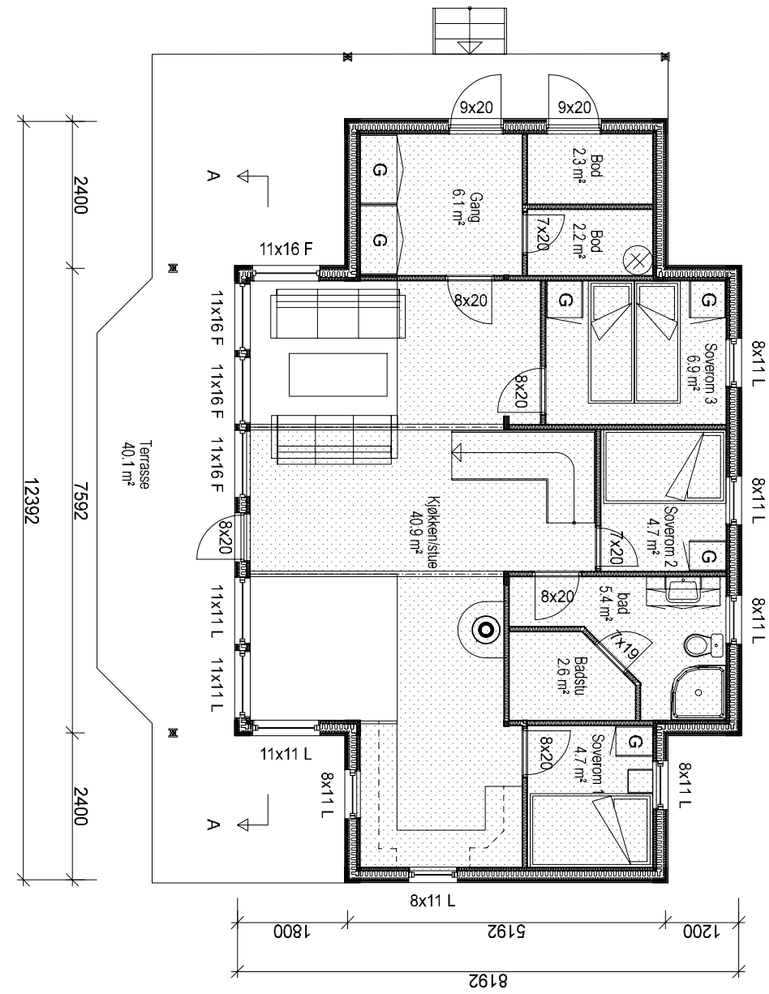

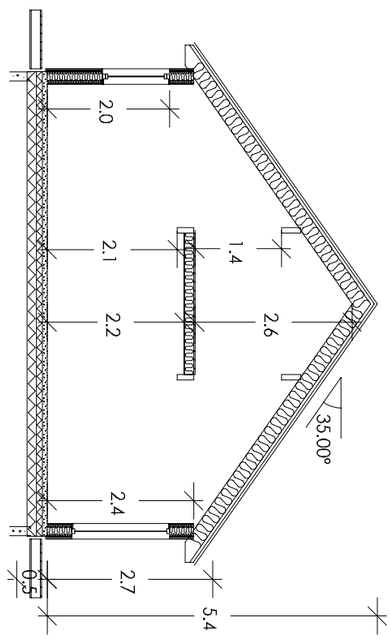

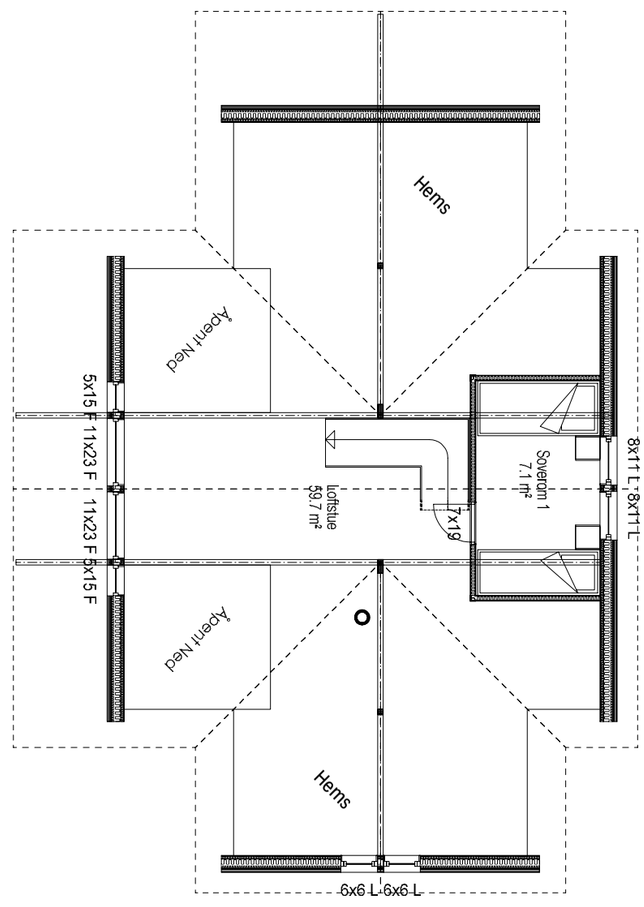

Arealberegninger i hht. NS 3940	Bruksareal BRA i m²		
	Pr etasje	Åpent overbygd areal og carport	Sum BRA
1. etg. plan	78.7	12.1	90.8
2. etg. plan	22.5	0.0	22.5
SUM :	101.2	12.1	113.3
BYA :	89.1	13.6	102.7
Grunnflate/ fotavtrykk :	87.1		

RANAHYTTA

Bygget er ikke teknisk prosjektert og mindre endringer kan forekomme.

REV	ANT.	REVIDERING GJELDER	DATO	SIGN.
01		Siste revisjon	03.07.2017	pi@

Pro: R K065	Godkjent av kunde:	DATO:
Tegn:501	Modell:Syn	Tegning:Planer og snitt
Mål:1:100	Byggherre:	
Tegn:Roda	Byggeplass:	Kommune:
Dato:03.03.2015		

RANAHYTTA	Pro: R K065	01	Siste revisjon		03.07.2017	pi@
		REV	ANT.	REVIDERING GJELDER	DATO	SIGN.
	Tegn:502	Godkjent av kunde:			DATO:	
	Mål1:100	Modell:Syn		Tegning:Fasader		
	Tegn:Roda	Byggherre:				
Bygget er ikke teknisk prosjektert og mindre endringer kan forekomme.	Dato:	Byggeplass:		Kommune:		